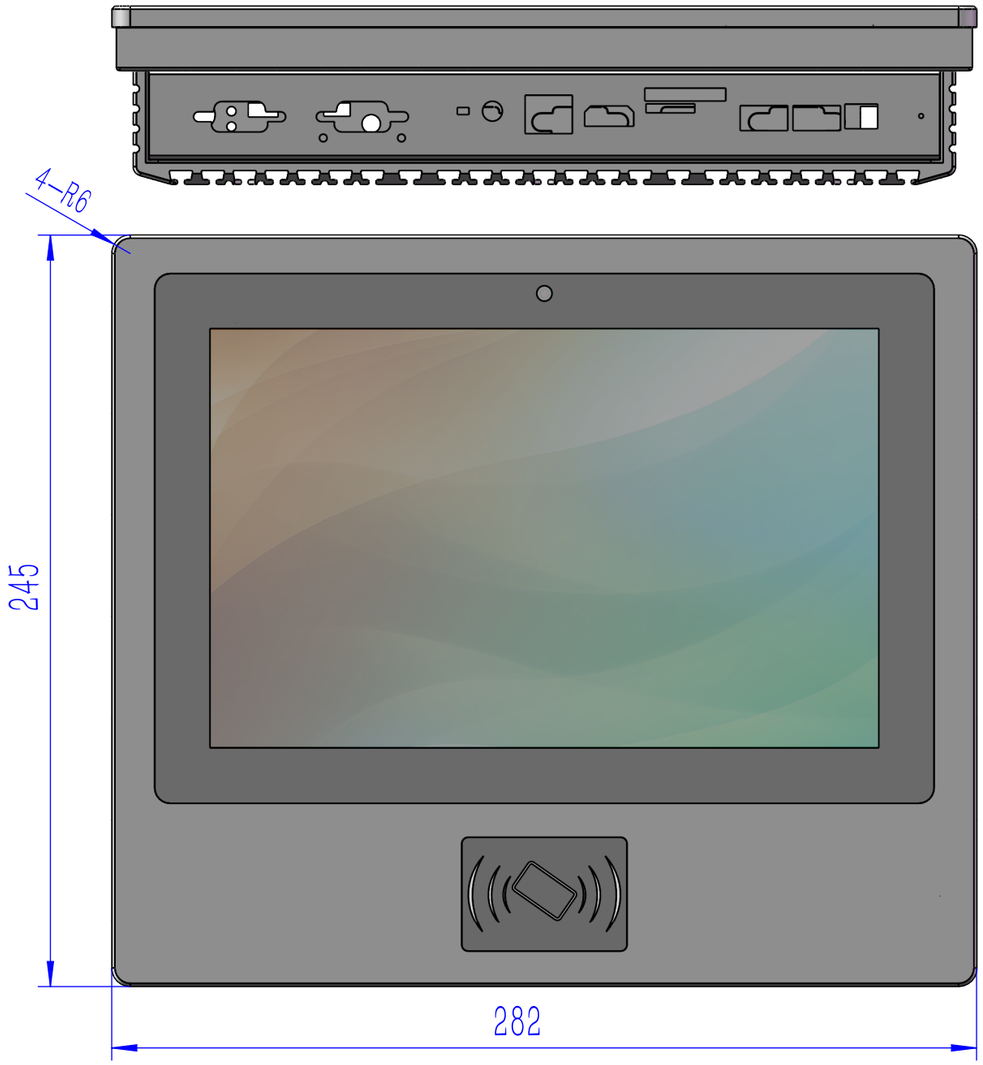
4-R6
245
282

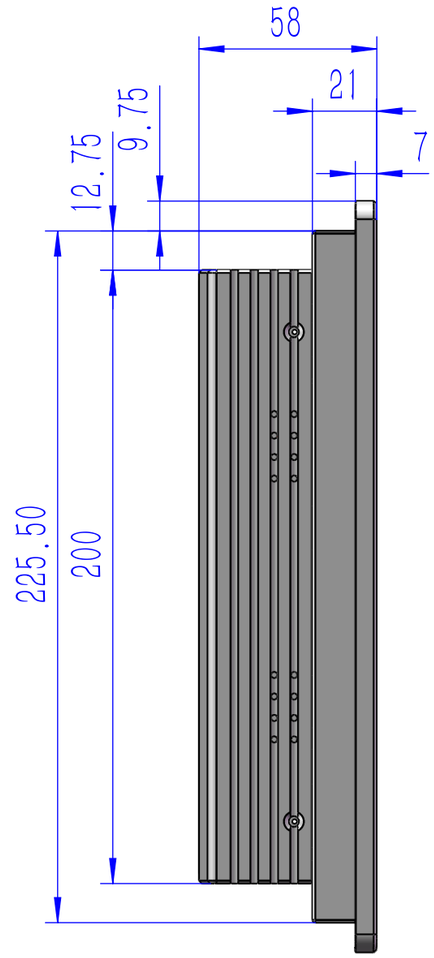
58
21
7
9.75
12.75
225.50
200

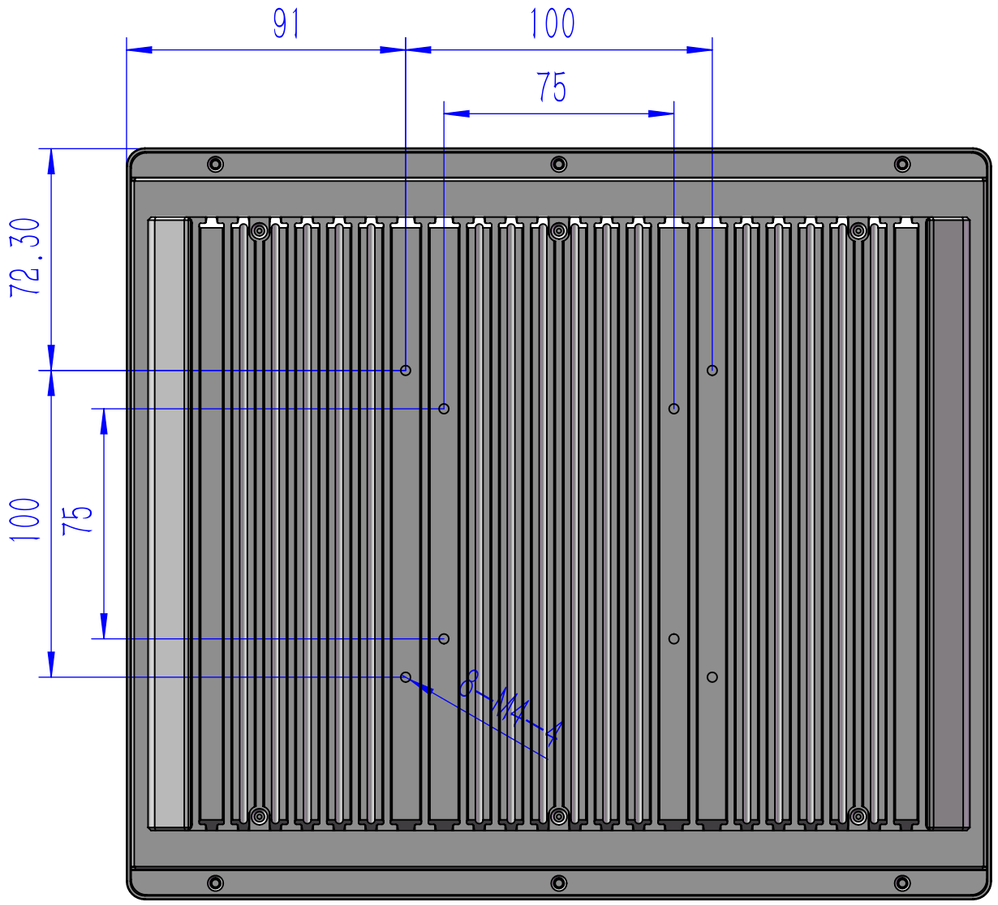
91
100
75
72.30
100
75
8-M4-4

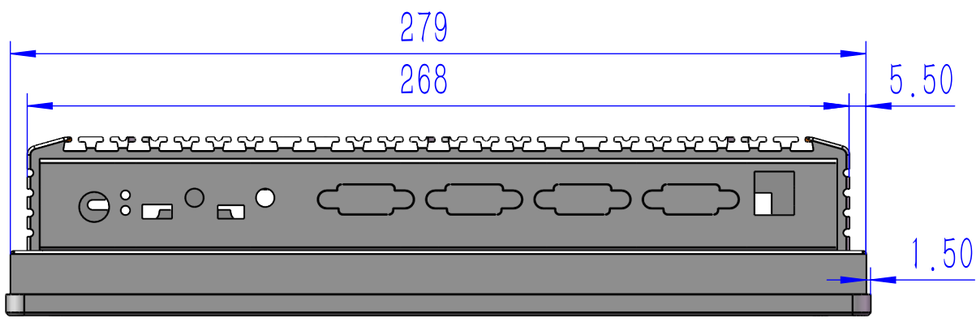
279
268
5.50
1.50

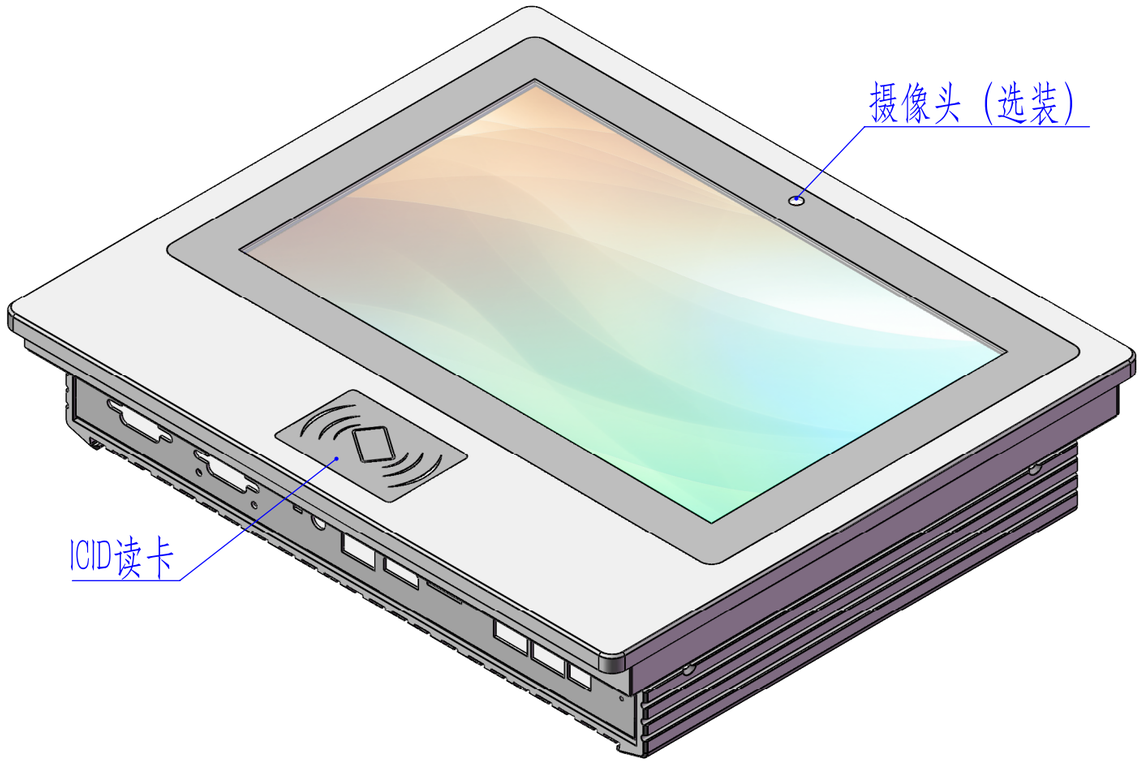
摄像头（选装）
ICID读卡